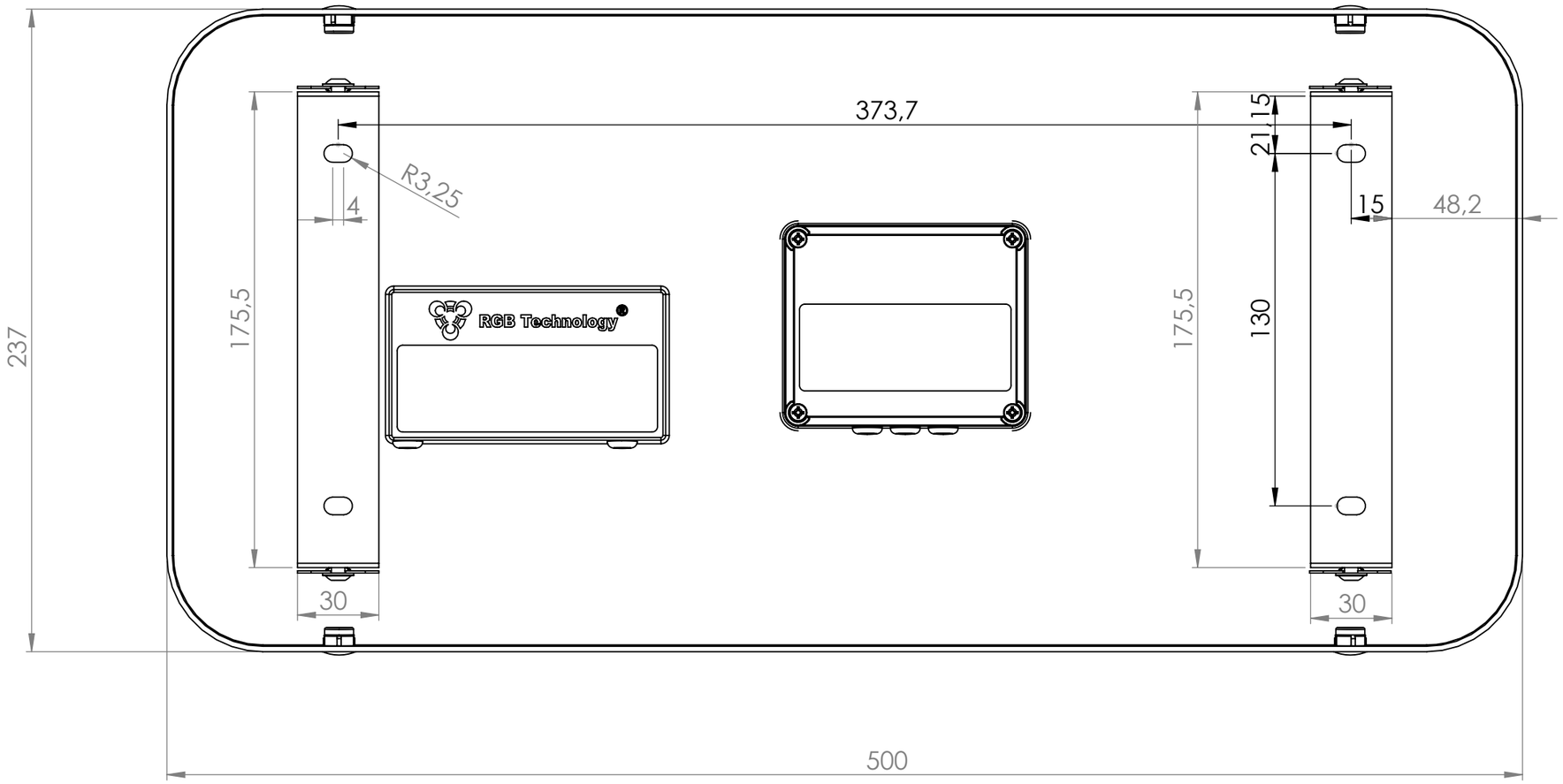

PROCES DO WYKONANIA:			
CHYBA ŻE OKREŚLONO INACZEJ: WYMIARY SĄ W MILIMETRACH	WYKOŃCZENIE:	MATERIAŁ:	RGB Technology®
	WERSJA RYSUNKU:	RYSUNEK:	ZA15

	IMIĘ I NAZWISKO	DATA				
RYSUNEK WYKONAŁ:		2020-05-08	WAGA:	SKALA 1:5	ARKUSZ 1 Z 1	A3